C/ García Arista 24-26 Local Izq.
50.015 ZARAGOZA
Tlf./Fax. (+034) 976 421 798 Móvil: 606 971 623
www.fepesa.com fepesa@fepesa.com

Monitor Repetidor Tipo N.R.U.V.I.

Esta serie de monitores repetidores para cuidados intensivos se instalan en conjunto con los detectores SE II CI y el convertidor de señales a común Tipo C9S esquema FEPESA nº F00133/2. Se ofrece una amplia gama en función del número de camas a controlar.

Incorpora altavoz y pulsador de parada de señal acústica, con señalización luminosa del número de cama que tiene el defecto de fuga.

Monitor repetidor para cuidados intensivos de **una a 2 camas.**

- Dimensiones de la caja de empotrar: 150mm. Alto, 80mm. Ancho y 70mm. de Fondo.
- Carátula de acero inoxidable. Dimensiones: 160mm. Alto, y 90mm. Ancho.

Monitor Repetidor Tipo N.R.U.V.I.

Esta serie de monitores repetidores para cuidados intensivos se instalan en conjunto con los detectores SE II CI y el convertidor de señales a común Tipo C9S esquema FEPESA nº F00133/2. Se ofrece una amplia gama en función del numero de camas a controlar.

Incorpora altavoz y pulsador de parada de señal acústica, con señalización luminosa del número de cama que tiene el defecto de fuga.

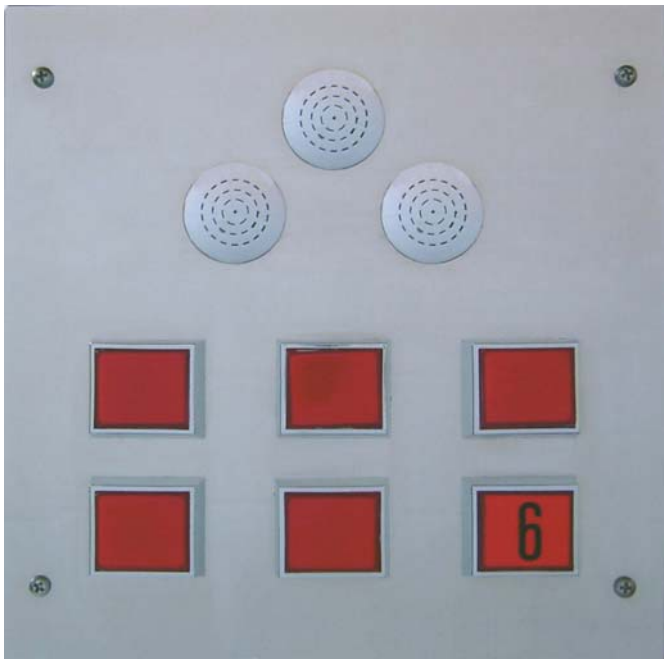

Monitor repetidor para cuidados intensivos de **una a 6 camas.**

- Dimensiones de la caja de empotrar: 160mm. Alto, 160mm. Ancho y 100mm. de Fondo.
- Carátula de acero inoxidable. Dimensiones: 170mm. Alto, y 170mm. Ancho.

Monitor Repetidor Tipo N.R.U.V.I.

Esta serie de monitores repetidores para cuidados intensivos se instalan en conjunto con los detectores SE II CI y el convertidor de señales a común Tipo C9S esquema FEPESA nº F00133/2. Se ofrece una amplia gama en función del número de camas a controlar.

Incorpora altavoz y pulsador de parada de señal acústica, con señalización luminosa del número de cama que tiene el defecto de fuga.

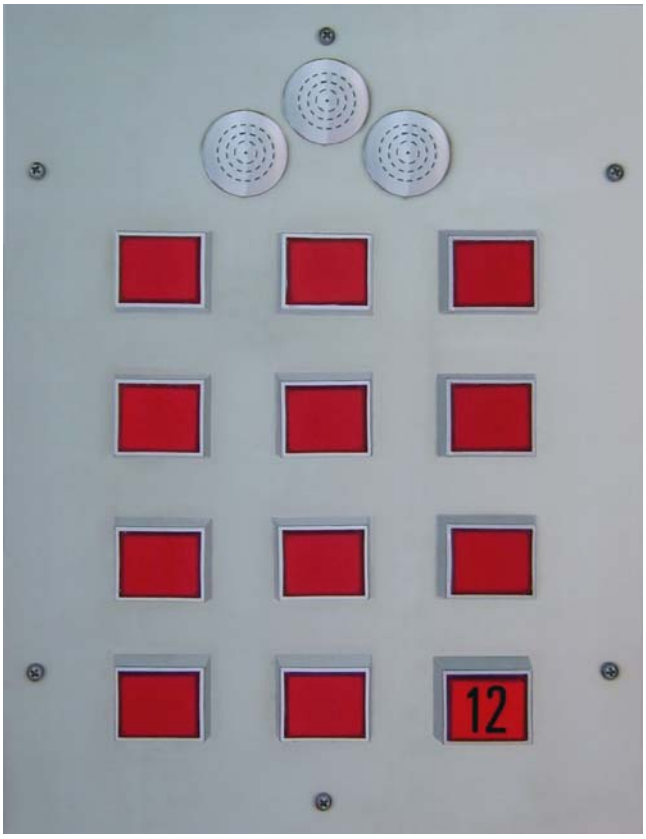

Monitor repetidor para cuidados intensivos de **una a 12 camas.**

- Dimensiones de la caja de empotrar: 240mm. Alto, 180mm. Ancho y 100mm. de Fondo.
- Carátula de acero inoxidable. Dimensiones: 250mm. Alto, y 190mm. Ancho.

Conexiones:

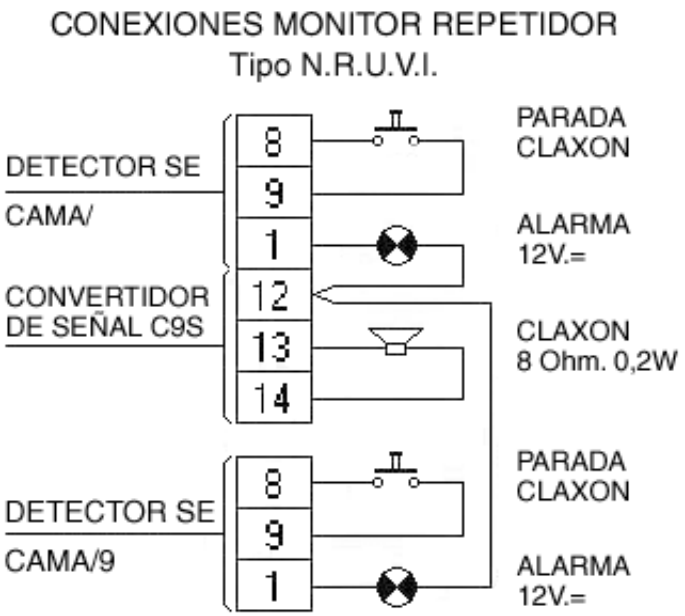

Las bornas de conexión nº 8 – 9 –1 se repiten tantas veces como el número de camas

Convertidor de Señales a Común Tipo C9S

Es una central de señales para cuidados intensivos preparada para recibir las alarmas de cada uno de los detectores y convertirlas en común, (Máximo nueve Detectores).

Se instala en conjunto con el detector Tipo SE II CI y el monitor repetidor N.R.U.V.I. esquema FEPESA nº F00133/2.

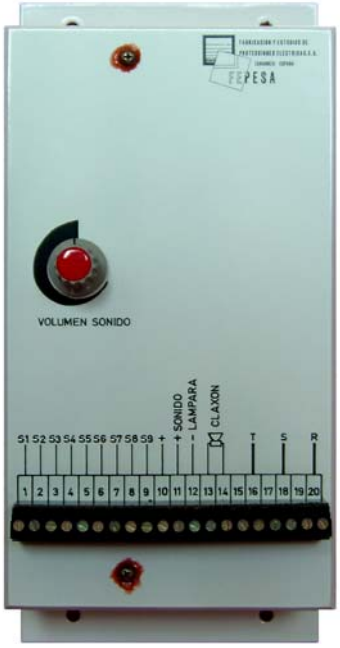

- Dimensiones: 240mm. Alto, 110mm. Ancho y 73 Fondo.
- Tensión de alimentación III 220V o 380V.

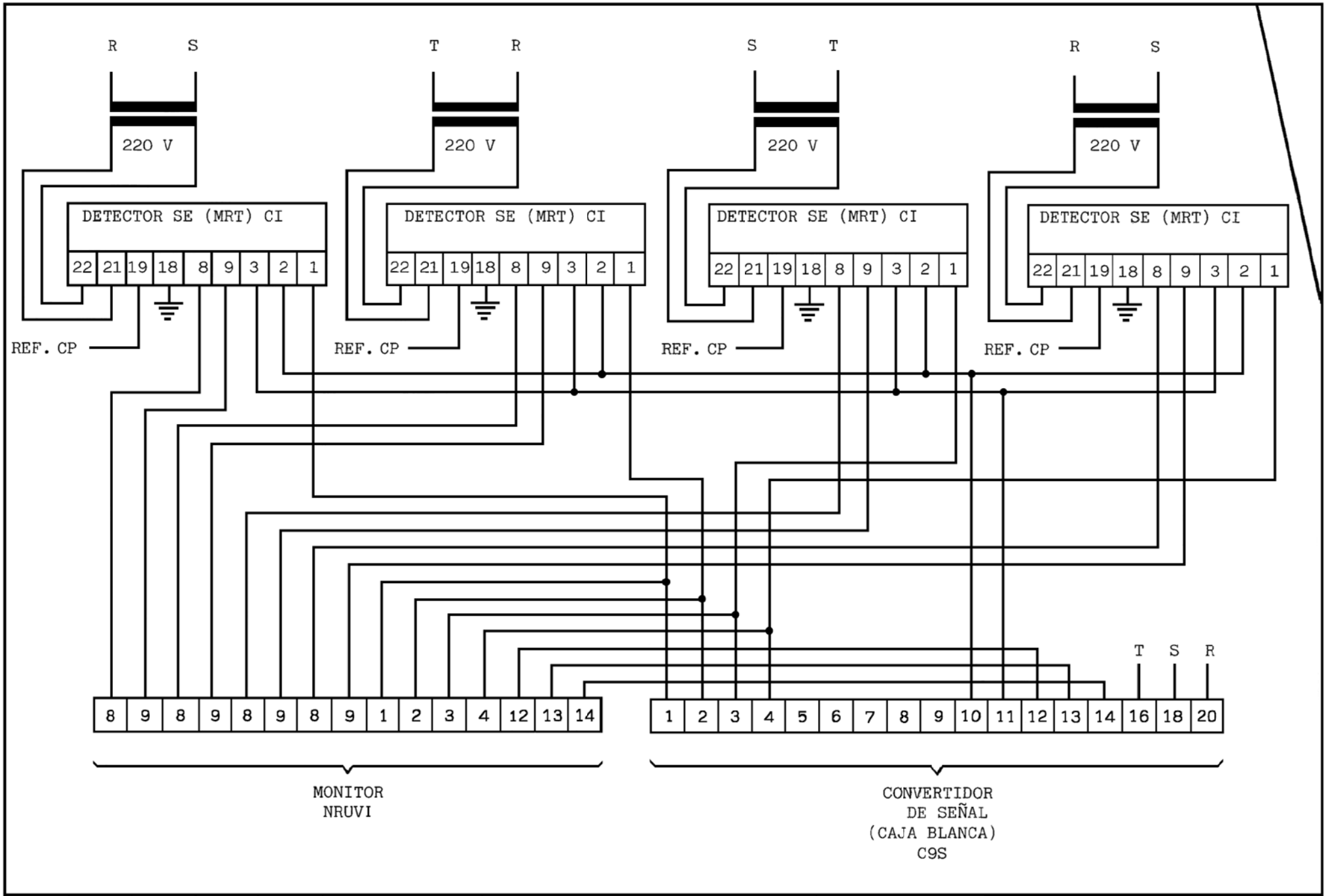

Escala	Fecha	Comprobado	Dibujado	Calcado	MATERIAL	ESPECIFICACION	Plano n.º
	17-7-00					CONEXIONADO DETECTOR S.E. (MRT)CI CONVERTIDOR C9S Y MONITOR NRUVI	F 00330-

FEPESA ZARAGOZA ESPAÑA